ЭЛЩ.ЩС-128-0280-0151 ГЧ

Примечания:
Форма внутреннего секционирования – 1
Тип обслуживания – одностороннее
Ввод питающего кабеля – сверху
Ввод кабелей отходящих линий – сверху
Система заземления – TN-S
Степень защиты оболочки – IP54
Климатическое исполнение – УХЛ4
Цвет – RAL7035

Вид сверху

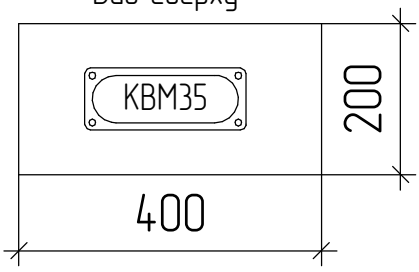

Вид спереди

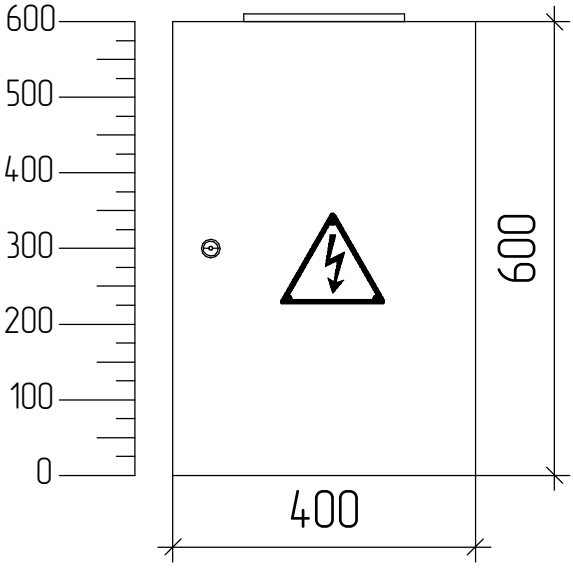

Вид спереди (без двери)

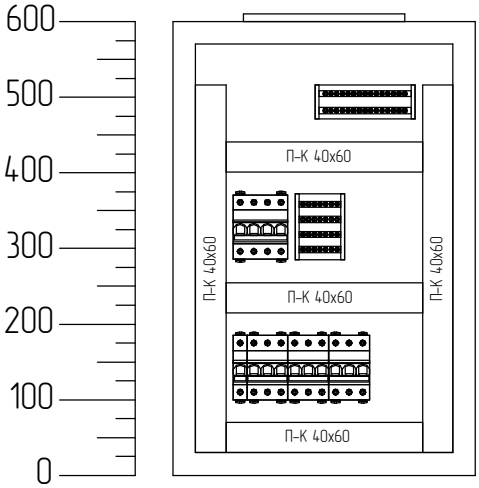

Компоновка устанавливаемого оборудования может отличаться от представленного варианта.
На внешнем виде представленыосновные комплектующие и возможный способ их размещения.

					ЭЛЩ.ЩС-128-0280-0151 ГЧ		
Изм.	Лист	№ докум.	Подп.	Дата			
Разраб.		Падеус П.М.			Габаритный чертеж	Лит. / Масса / Масштаб 1:10	
Пров.							
Т.контр.						Лист / Листов 1	
					ЩС-128	Электрощит — Обжимаем и прикручиваем	
Н.контр.							
Утв.							

Перв. примен. | Справ. № | Подп. и дата | Инв. № дубл. | Взам. инв. № | Подп. и дата | Инв. № подл.

Копировал | Формат А4